PRODUCT TECHNICAL SHEET

Collection : Andrew	Ref. : **4585.--.67**

Batterie bain-douche à poser, thermostatique avec 2 robinets d'arrêt et douchette
Bad-douche thermostaat op tafel met 2 afsluitkranen en handdouche
Bath and shower set for deck mounting with thermostat, two valves and handshower

Picture

Product details

Flow l/min at 3 bar	: 30
Internal mechanism	: Ceramic valve 1/4 turn Thermostatic wax cartridge

Technical drawing

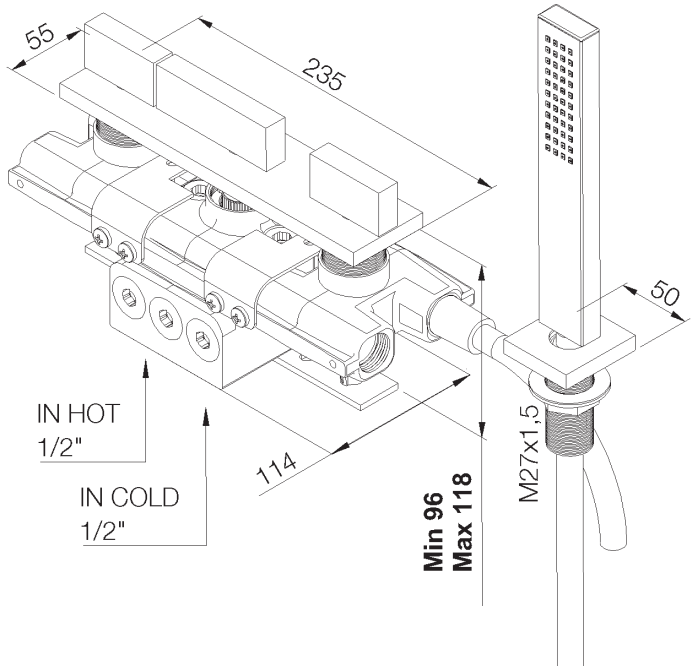

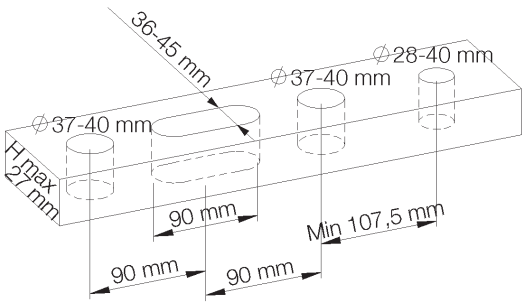

rvb sa/nv Boulevard Industiel 137 Industrielaan B-1070 Brussels Belgium Tel: +32 2 376 00 30 info@rvb.be www.rvb.be